ひな壇陳列ケース 組立説明図

G-12

❶Bパーツのスリットに
Aパーツの突起を差し込む。
❷筋に添って内側に折る。
❸AパーツにBパーツを
両面テープで固定。
❹を筋に添って内側に折る。

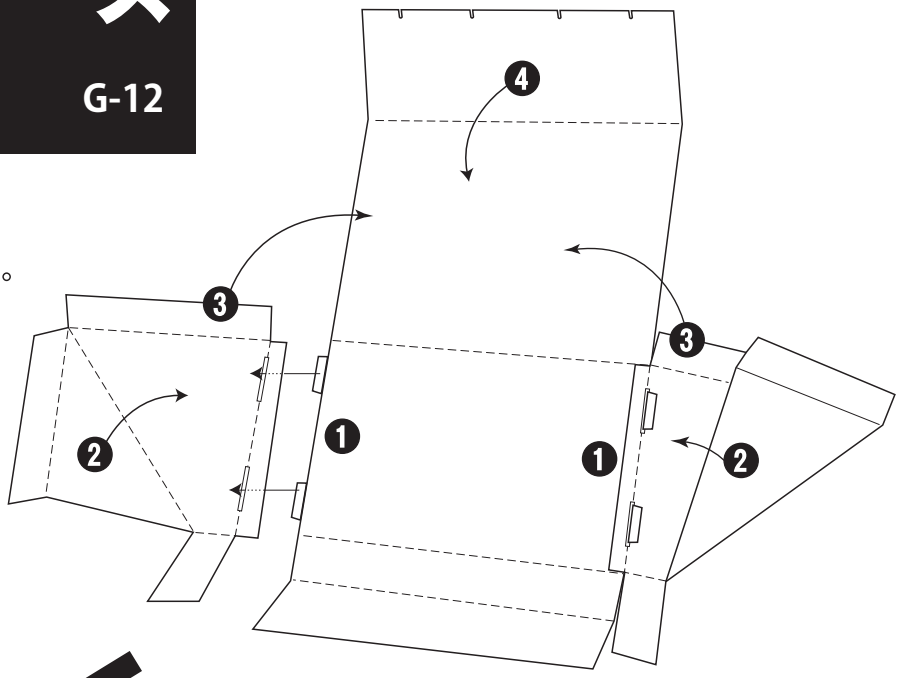

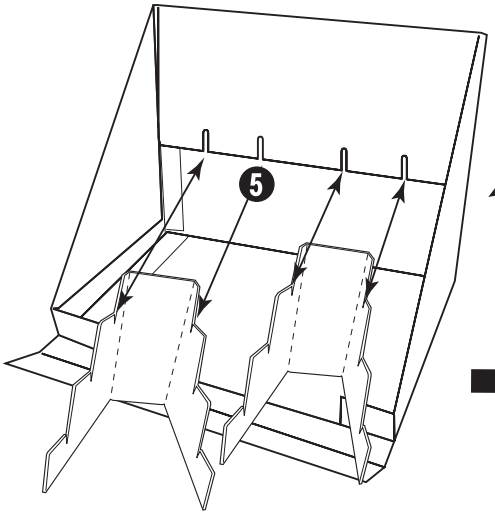

❺Cパーツを筋に添ってコの字に折り、
Aパーツのスリットと Cパーツの
一番上のスリットを組み合わせる。

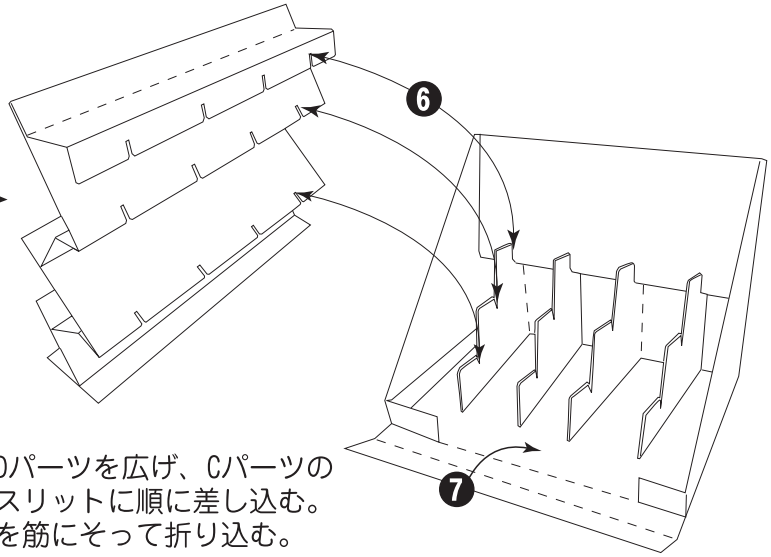

❻Dパーツを広げ、Cパーツの
スリットに順に差し込む。
❼を筋にそって折り込む。

付属パーツ

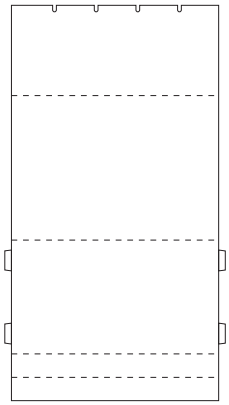

A×1

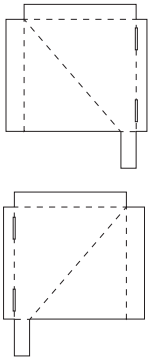

B×左右各1

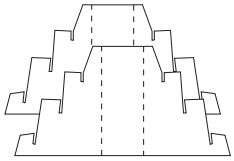

C×2

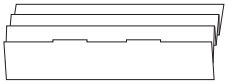

D×1

完成

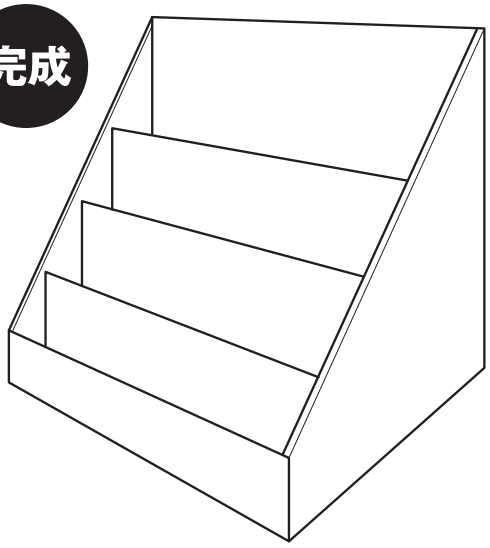

詳しい組み立て方は
動画をご覧ください。
https://youtu.be/OWi3UrR-7qE

【製造・販売】
イガラシプロ
〒113-0021東京都文京区本駒込5-70-9 有田ビル5F
https://igarashi-pro.co.jp/

202305